成品确认书

开孔尺寸

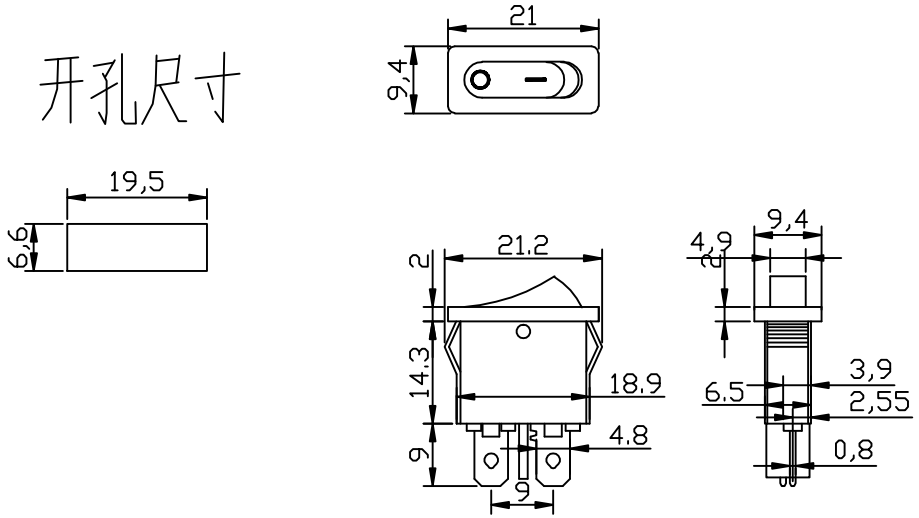

面板移印图形参考文案

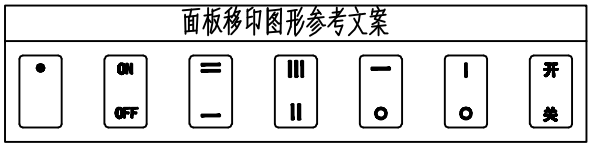

主要技术特性要求:

1.使用温度范围: -25~+85℃ (25T85)
2.额定工作电压、电流: 6A 250V AC
3.绝缘电阻: ≥100MΩ
4.接触电阻: ≤0.03Ω
5.耐压: AC150V(50Hz)/min
6.抗电强度: ≥1500V AC/min
7.寿命: 10000次

品质部/ 日期		5	灯泡	0	普通氣灯					
		4	盖子	1	PC					
生产部/ 日期		3	中针边针	2	黄铜	电镀铜锡				
		2	跳板	1	黄铜	电镀铜锡				
		1	底座	1	PA66					
审核/ 日期		序号	名称	数量	材料	处理	单件	总计	质量	备注

A4				普通公差: COMMON TOLERANCE:									
A3													
A2				X.XX	±0.10	单位	mm	投影		品名	船型开关	比例	1:1
A1				X.X	±0.15	绘图		核对		型号	KCD1-110		
				X	±0.25	日期		核准		图号	KCD1		