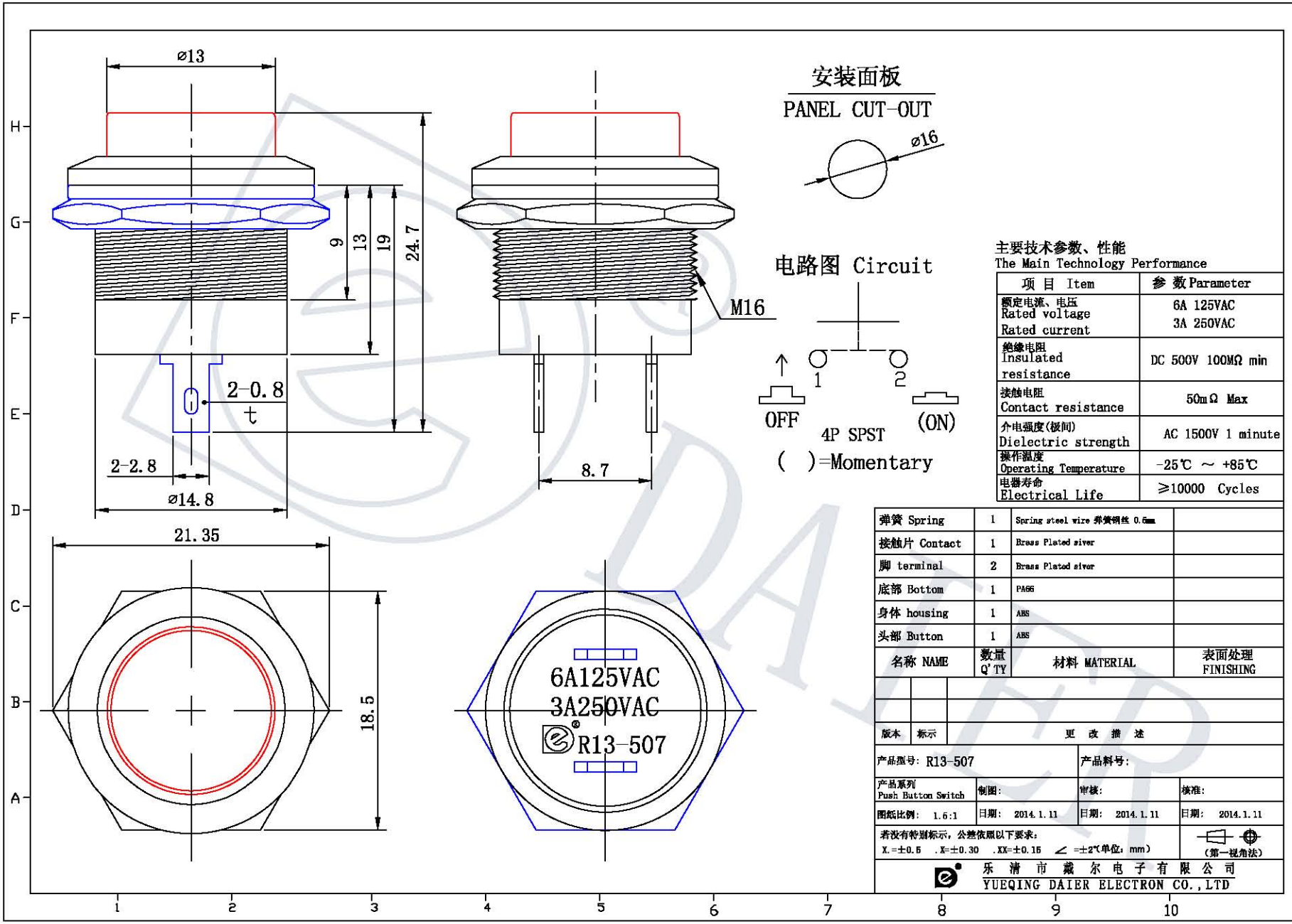
ø13
9
13
19
24.7
M16
2-0.8
t
2-2.8
ø14.8
8.7
21.35
18.5
6A125VAC
3A250VAC
R13-507
安装面板
PANEL CUT-OUT
ø16
电路图 Circuit
1
2
OFF
(ON)
4P SPST
( )=Momentary
主要技术参数、性能
The Main Technology Performance
项 目 Item
参 数 Parameter
额定电流、电压 Rated voltage Rated current
6A 125VAC
3A 250VAC
绝缘电阻 Insulated resistance
DC 500V 100MΩ min
接触电阻 Contact resistance
50mΩ Max
介电强度(极间) Dielectric strength
AC 1500V 1 minute
操作温度 Operating Temperature
-25℃ ～ +85℃
电器寿命 Electrical Life
≥10000 Cycles
弹簧 Spring 1 Spring steel wire 弹簧钢丝 0.5mm
接触片 Contact 1 Brass Plated siver
脚 terminal 2 Brass Plated siver
底部 Bottom 1 PA66
身体 housing 1 ABS
头部 Button 1 ABS
名称 NAME
数量 Q'TY
材料 MATERIAL
表面处理 FINISHING
版本
标示
更 改 描 述
产品型号: R13-507
产品料号:
产品系列 Push Button Switch
制图:
审核:
核准:
图纸比例: 1.6:1
日期: 2014.1.11
日期: 2014.1.11
日期: 2014.1.11
若没有特别标示，公差依照以下要求:
X.=±0.5 .X=±0.30 .XX=±0.15 ∠ =±2°(单位: mm)
(第一视角法)
乐 清 市 藏 尔 电 子 有 限 公 司
YUEQING DAIER ELECTRON CO.,LTD