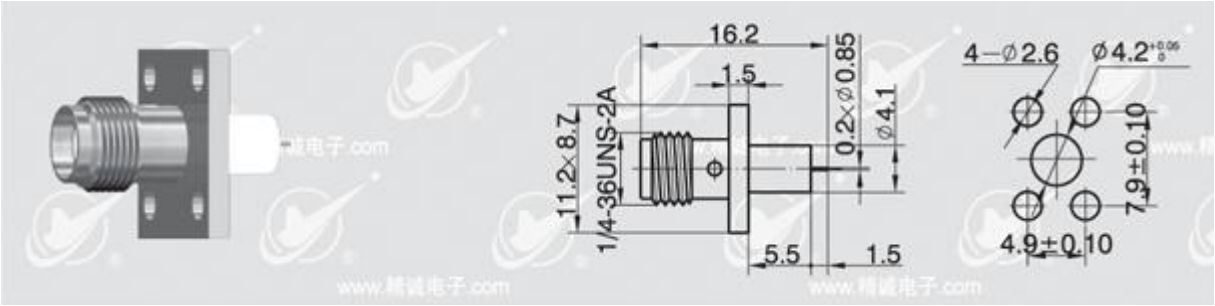

Code： JC3.660.485 Type： SMA-50KFD-46

Category： MICRO-STRIP CONNECTORS